見積参考資料

工事名　Ｒ８徳土　小松島佐那河内線　徳・八多　道路改良工事（３）

◇経費情報◇

工種区分	道路改良工事
単価地区	徳島東部１
単価使用年月	令和 8年 7月
施工地域・工事場所	補正無し（地方部　施工場所が一般交通等の影響を受けない場合）
前金支出割合	補正を行わない
契約保証	金銭的保証
現場環境改善費	計上しない
週休２日確保工事に係る経費補正	補正なし

注意

「見積参考資料」は入札参加者の迅速で適正な工事費の見積りのための一資料であり、請負契約を拘束するものではない。

設計内訳書（本01）

工事名	Ｒ８徳土　小松島佐那河内線　徳・八多　道路改良工事（３）	事業区分 工事区分	道路新設･改築 道路改良

工事区分・工種・種別・細別	規格	単位	数量	単価	金額	数量・金額増減	摘要
道路改良		式	1				
道路土工		式	1				
残土処理工		式	1				
土砂等運搬	土質:土砂(岩塊･玉石混り土含む)	m3	50				単　1号
残土等処分		m3	50				単　2号
擁壁工		式	1				
作業土工		式	1				
床掘り	土質:土砂	m3	110				単　3号
埋戻し	土質:土砂	m3	30				単　4号
基面整正		m2	48				単　5号
場所打擁壁工(構造物単位)		式	1				
重力式擁壁 1号重力式擁壁	擁壁平均高さ:1mを超え2m未満,本体ｺﾝｸﾘｰﾄ規格:18-8-40(高炉)	m3	35				単　6号
坂路工		式	1				

設計内訳書（本01）

工事名	Ｒ８徳土　小松島佐那河内線　徳・八多　道路改良工事（３）	事業区分 工事区分	道路新設･改築 道路改良

工事区分・工種・種別・細別	規格	単位	数量	単価	金額	数量・金額増減	摘要
9号坂路		箇所	1				単　7号
10号坂路		箇所	1				単　8号
11号坂路		箇所	1				単　9号
12号坂路		箇所	1				単　10号
排水構造物工		式	1				
作業土工		式	1				
埋戻し W＜1m	土質:土砂	m3	20				単　11号
基面整正		m2	20				単　12号
場所打水路工		式	1				
現場打水路 1号L型水路(無筋)		m	54.3				単　13号
仮設工		式	1				
工事用道路工		式	1				
敷鉄板	鋼材規格:22×1,524×3,048(mm),作業区分:設置･撤去	m2	194				単　14号

設計内訳書（本01）

工事名	Ｒ８徳土　小松島佐那河内線　徳・八多　道路改良工事（３）	事業区分 工事区分	道路新設･改築 道路改良

工事区分・工種・種別・細別	規格	単位	数量	単価	金額	数量・金額増減	摘要
交通管理工		式	1				
交通誘導警備員 B		人日	30				単　15号
直接工事費		式	1				
共通仮設		式	1				
共通仮設費		式	1				
技術管理費		式	1				
土質等試験費		式	1				内　1号
共通仮設費（率計上）		式	1				
純工事費		式	1				
現場管理費		式	1				
工事原価		式	1				
一般管理費等		式	1				
工事価格		式	1				

設計内訳書（本01）

工事名	Ｒ８徳土　小松島佐那河内線　徳・八多　道路改良工事（３）	事業区分 工事区分	道路新設･改築 道路改良

工事区分・工種・種別・細別	規格	単位	数量	単価	金額	数量・金額増減	摘要
消費税額及び地方消費税額		式	1				
工事費計		式	1				

一式当り内訳書

単価使用年月	2026.07
歩掛適用年月	2026.07
労務調整係数	1.000-00000　0.0　0

内　1号	土質等試験費						
名称・規格	条件	単位	数量	単価	金額	数量・金額増減	摘要
土質等試験費(一式入力)		式	1				単　23号
合計							

1次単価表

単価使用年月	2026.07
歩掛適用年月	2026.07
労務調整係数	1.000-00000　0.0　0

単　1号	土砂等運搬	土質:土砂(岩塊・玉石混り土含む)	単位	m3	単位数量	1	単価	

名称・規格	条件	単位	数量	単価	金額	摘要
土砂等運搬	標準,ﾊﾞｯｸﾎｳ ﾊﾞｹｯﾄ容量0.8m3,土砂(岩塊・玉石混り土含む),無し,22.5km以下	m3	1			
合計						
単価						円／m3

1次単価表

単価使用年月	2026.07
歩掛適用年月	2026.07
労務調整係数	1.000-00000　0.0　0

単　2号	残土等処分		単位	m3	単位数量	1	単価	

名称・規格	条件	単位	数量	単価	金額	摘要
残土等処分		m3	1			
合計						
単価						円／m3

１次単価表

単価使用年月	2026.07
歩掛適用年月	2026.07
労務調整係数	1.000-00000　0.0　0

単　3号	床掘り	土質:土砂	単位	m3	単位数量	1	単価	

名称・規格	条件	単位	数量	単価	金額	摘要
床掘り	土砂,標準,無し,無し	m3	1			
合計						
単価						円／m3

１次単価表

単価使用年月	2026.07
歩掛適用年月	2026.07
労務調整係数	1.000-00000　0.0　0

単　4号	埋戻し	土質:土砂	単位	m3	単位数量	1	単価	

名称・規格	条件	単位	数量	単価	金額	摘要
埋戻し	最大埋戻幅1m未満	m3	1			
合計						
単価						円／m3

1次単価表

単価使用年月	2026.07
歩掛適用年月	2026.07
労務調整係数	1.000-00000　0.0　0

単　5号	基面整正		単位	m2	単位数量	1	単価	

名称・規格	条件	単位	数量	単価	金額	摘要
基面整正		m2	1			
合計						
単価						円／m2

1次単価表

単価使用年月	2026.07
歩掛適用年月	2026.07
労務調整係数	1.000-00000　0.0　0

単　6号	重力式擁壁 1号重力式擁壁	擁壁平均高さ:1mを超え2m未満,本体 ｺﾝｸﾘｰﾄ規格:18-8-40(高炉)	単位	m3	単位数量	1	単価	

名称・規格	条件	単位	数量	単価	金額	摘要
重力式擁壁	1mを超え2m未満,18-8-40(高炉),有り,無し,一般養生	m3	1			
合計						
単価						円／m3

1次単価表

単価使用年月	2026.07
歩掛適用年月	2026.07
労務調整係数	1.000-00000　0.0　0

単　7号	9号坂路		単位	箇所	単位数量	1	単価	

名称・規格	条件	単位	数量	単価	金額	摘要
重力式擁壁	1mを超え2m未満,18-8-40(高炉),有り,無し,一般養生	m3	0.6			
重力式擁壁	1mを超え2m未満,18-8-40(高炉),有り,無し,一般養生	m3	0.6			
坂路舗装		m2	2			単　16号
2号床版		箇所	1			単　17号
合計						
単価						円／箇所

1次単価表

単価使用年月	2026.07
歩掛適用年月	2026.07
労務調整係数	1.000-00000　0.0　0

単　8号	10号坂路		単位	箇所	単位数量	1	単価	

名称・規格	条件	単位	数量	単価	金額	摘要
小型擁壁	0.6m以上0.8m未満,18-8-40(高炉),有り,無し,一般養生･特殊養生(練炭)	m3	0.4			
小型擁壁	0.6m以上0.8m未満,18-8-40(高炉),有り,無し,一般養生･特殊養生(練炭)	m3	0.4			
坂路舗装		m2	2			単　16号
合計						
単価						円／箇所

1次単価表

単価使用年月	2026.07
歩掛適用年月	2026.07
労務調整係数	1.000-00000　0.0　0

単　9号	11号坂路		単位	箇所	単位数量	1	単価	

名称・規格	条件	単位	数量	単価	金額	摘要
小型擁壁	0.6m以上0.8m未満,18-8-40(高炉),有り,無し,一般養生･特殊養生(練炭)	m3	0.5			
重力式擁壁	1mを超え2m未満,18-8-40(高炉),有り,無し,一般養生	m3	0.9			
2号床版		箇所	1			単　18号
合計						
単価						円／箇所

1次単価表

単価使用年月	2026.07
歩掛適用年月	2026.07
労務調整係数	1.000-00000　0.0　0

単　10号	12号坂路		単位	箇所	単位数量	1	単価	

名称・規格	条件	単位	数量	単価	金額	摘要
小型擁壁	0.6m以上0.8m未満,18-8-40(高炉),有り,無し,一般養生･特殊養生(練炭)	m3	0.9			
坂路舗装		m2	2			単　16号
合計						
単価						円／箇所

1次単価表

単価使用年月	2026.07
歩掛適用年月	2026.07
労務調整係数	1.000-00000　0.0　0

単　11号	埋戻し W＜1m	土質:土砂	単位	m3	単位数量	1	単価	

名称・規格	条件	単位	数量	単価	金額	摘要
埋戻し	最大埋戻幅1m未満	m3	1			
合計						
単価						円／m3

１次単価表

単価使用年月	2026.07
歩掛適用年月	2026.07
労務調整係数	1.000-00000　0.0　0

単　12号	基面整正		単位	m2	単位数量	1	単価	

名称・規格	条件	単位	数量	単価	金額	摘要
基面整正		m2	1			
合計						
単価						円／m2

1次単価表

単価使用年月	2026.07
歩掛適用年月	2026.07
労務調整係数	1.000-00000　0.0　0

単　13号	現場打水路 1号L型水路(無筋)		単位	m	単位数量	54.3	単価	

名称・規格	条件	単位	数量	単価	金額	摘要
ｺﾝｸﾘｰﾄ	小型構造物,人力打設,18-8-40(高炉),一般養生,無し,全ての費用	m3	12.5			
型枠	一般型枠,小型構造物	m2	81.6			
基礎砕石	12.5cmを超え17.5cm以下,再生ｸﾗｯｼｬﾗﾝ 40～0,全ての費用	m2	51.9			
合計						
単価						円／m

1次単価表

単価使用年月	2026.07
歩掛適用年月	2026.07
労務調整係数	1.000-00000　0.0　0

単　14号	敷鉄板	鋼材規格:22×1,524×3,048(mm),作業区分:設置・撤去	単位	m2	単位数量	194	単価	

名称・規格	条件	単位	数量	単価	金額	摘要
敷鉄板設置・撤去	設置・撤去	m2	194			単　19号
敷鉄板賃料	22×1,524×3,048(mm),無,45日,無,無	枚	43			単　20号
材料費(枚)		枚	10			単　21号
合計						
単価						円／m2

１次単価表

単価使用年月	2026.07
歩掛適用年月	2026.07
労務調整係数	1.000-00000　0.0　0

単　15号	交通誘導警備員 B		単位	人日	単位数量	1	単価	

名称・規格	条件	単位	数量	単価	金額	摘要
交通誘導警備員B		人日	1			単　22号
合計						
単価						円／人日

２次単価表

単価使用年月	2026.07
歩掛適用年月	2026.07
労務調整係数	1.000-00000　0.0　0

単　16号	坂路舗装		単位	m2	単位数量	1	単価	

名称・規格	条件	単位	数量	単価	金額	摘要
ｺﾝｸﾘｰﾄ	無筋･鉄筋構造物,人力打設,18-8-25(高炉),一般養生,無し,全ての費用	m3	0.1			
下層路盤(歩道部)	100mm,1層施工,再生ｸﾗｯｼｬﾗﾝ RC-40,全ての費用	m2	1			
合計						
単価						円／m2

２次単価表

単価使用年月	2026.07
歩掛適用年月	2026.07
労務調整係数	1.000-00000　0.0　0

単　17号	2号床版		単位	箇所	単位数量	1	単価	

名称・規格	条件	単位	数量	単価	金額	摘要
ｺﾝｸﾘｰﾄ	無筋･鉄筋構造物,人力打設,24-12-25(20)(高炉),一般養生,無し,全ての費用	m3	0.6			
型枠	一般型枠,鉄筋･無筋構造物	m2	3.8			
ﾊﾟｲﾌﾟｻﾎﾟｰﾄ支保･くさび結合支保	ﾊﾟｲﾌﾟｻﾎﾟｰﾄ支保,V<=40空m3,f<=40kN/m2[t<=120cm]	空m3	2.5			単　24号
鉄筋工 加工･組立	加工･組立,一般構造物,SD345 D13,標準	t	0.031			単　25号
鉄筋工 加工･組立	加工･組立,差筋および杭頭処理,SD345 D13,標準	t	0.002			単　26号
合計						
単価						円／箇所

2次単価表

単価使用年月	2026.07
歩掛適用年月	2026.07
労務調整係数	1.000-00000　0.0　0

単　18号	2号床版		単位	箇所	単位数量	1	単価	

名称・規格	条件	単位	数量	単価	金額	摘要
ｺﾝｸﾘｰﾄ	無筋･鉄筋構造物,人力打設,24-8-25(20)(高炉),一般養生,無し,全ての費用	m3	0.6			
型枠	一般型枠,鉄筋･無筋構造物	m2	3.8			
ﾊﾟｲﾌﾟｻﾎﾟｰﾄ支保･くさび結合支保	ﾊﾟｲﾌﾟｻﾎﾟｰﾄ支保,V<=40空m3,f<=40kN/m2[t<=120cm]	空m3	2.5			単　24号
鉄筋工 加工･組立	加工･組立,一般構造物,SD345 D13,標準	t	0.031			単　27号
鉄筋工 加工･組立	加工･組立,差筋および杭頭処理,SD345 D13,標準	t	0.002			単　28号
合計						
単価						円／箇所

２次単価表

単価使用年月	2026.07
歩掛適用年月	2026.07
労務調整係数	1.000-00000　0.0　0

単　19号	敷鉄板設置･撤去	設置･撤去	単位	m2	単位数量	100	単価	

名称・規格	条件	単位	数量	単価	金額	摘要
土木一般世話役		人	0.295			
とび工		人	0.295			
普通作業員		人	0.295			
ﾊﾞｯｸﾎｳ(ｸﾛｰﾗ型)運転		日	0.295			単　29号
諸雑費(率+まるめ)		式	1			
合計						
単価						円／m2

２次単価表

単価使用年月	2026.07
歩掛適用年月	2026.07
労務調整係数	1.000-00000　0.0　0

単　20号	敷鉄板賃料	22×1,524×3,048(mm),無,45日,無,無	単位	枚	単位数量	1	単価	

名称・規格	条件	単位	数量	単価	金額	摘要
敷き鉄板賃料 22×1524×3048mm	供用日数:45日	枚	1			
諸雑費(まるめ)		式	1			
合計						
単価						円／枚

２次単価表

単価使用年月	2026.07
歩掛適用年月	2026.07
労務調整係数	1.000-00000　0.0　0

単　21号	材料費(枚)		単位	枚	単位数量	1	単価	

名称・規格	条件	単位	数量	単価	金額	摘要
材料費 ブルーシート		枚	1			
合計						
単価						円／枚

２次単価表

単価使用年月	2026.07
歩掛適用年月	2026.07
労務調整係数	1.000-00000　0.0　0

単　22号	交通誘導警備員B		単位	人日	単位数量	1	単価	

名称・規格	条件	単位	数量	単価	金額	摘要
交通誘導警備員B		人	1			
諸雑費(まるめ)		式	1			
合計						
単価						円／人日

２次単価表

単価使用年月	2026.07
歩掛適用年月	2026.07
労務調整係数	1.000-00000　0.0　0

単　23号	土質等試験費(一式入力)		単位	式	単位数量	1	単価	

名称・規格	条件	単位	数量	単価	金額	摘要
土質等試験費		式	1			
合計						

3次単価表

単価使用年月	2026.07
歩掛適用年月	2026.07
労務調整係数	1.000-00000　0.0　0

単　24号	ﾊﾟｲﾌﾟｻﾎﾟｰﾄ支保･くさび結合支保	ﾊﾟｲﾌﾟｻﾎﾟｰﾄ支保,V<=40空m3,f<=40kN/m2[t<=120cm]	単位	空m3	単位数量	100	単価	

名称・規格	条件	単位	数量	単価	金額	摘要
土木一般世話役		人	2.9			
型わく工		人	5.3			
とび工		人	2.5			
普通作業員		人	5.7			
諸雑費(率+まるめ)		式	1			
合計						
単価						円／空m3

3次単価表

単価使用年月	2026.07
歩掛適用年月	2026.07
労務調整係数	1.000-00000　0.0　0

単　25号	鉄筋工 加工･組立	加工･組立,一般構造物,SD345 D13,標準	単位	t	単位数量	1	単価	

名称・規格	条件	単位	数量	単価	金額	摘要
鉄筋工 加工	SD345 D13,標準	t	1			単　30号
鉄筋工 組立	一般構造物,SD345 D13,標準	t	1			単　31号
合計						
単価						円／t

3次単価表

単価使用年月	2026.07
歩掛適用年月	2026.07
労務調整係数	1.000-00000　0.0　0

単　26号	鉄筋工 加工･組立	加工･組立,差筋および杭頭処理,SD345 D13,標準	単位	t	単位数量	1	単価	

名称・規格	条件	単位	数量	単価	金額	摘要
鉄筋工 加工	SD345 D13,標準	t	1			単　30号
鉄筋工 組立	差筋および杭頭処理,SD345 D13	t	1			単　32号
合計						
単価						円／t

3次単価表

単価使用年月	2026.07
歩掛適用年月	2026.07
労務調整係数	1.000-00000　0.0　0

単　27号	鉄筋工 加工･組立	加工･組立,一般構造物,SD345 D13,標準	単位	t	単位数量	1	単価	

名称・規格	条件	単位	数量	単価	金額	摘要
鉄筋工 加工	SD345 D13,標準	t	1			単　33号
鉄筋工 組立	一般構造物,SD345 D13,標準	t	1			単　31号
合計						
単価						円／t

3次単価表

単価使用年月	2026.07
歩掛適用年月	2026.07
労務調整係数	1.000-00000　0.0　0

単　28号	鉄筋工 加工･組立	加工･組立,差筋および杭頭処理,SD345 D13,標準	単位	t	単位数量	1	単価	

名称・規格	条件	単位	数量	単価	金額	摘要
鉄筋工 加工	SD345 D13,標準	t	1			単　33号
鉄筋工 組立	差筋および杭頭処理,SD345 D13	t	1			単　32号
合計						
単価						円／t

3次単価表

単価使用年月	2026.07
歩掛適用年月	2026.07
労務調整係数	1.000-00000　0.0　0

単　29号	ﾊﾞｯｸﾎｳ(ｸﾛｰﾗ型)運転		単位	日	単位数量	1	単価	

名称・規格	条件	単位	数量	単価	金額	摘要
運転手(特殊)		人	1			
軽油		L	119			
ﾊﾞｯｸﾎｳ(ｸﾛｰﾗ)[標準･ｸﾚｰﾝ機能付き] ﾊﾞｹｯﾄ容量0.8m3 吊能力2.9t吊		日	1.06			
諸雑費(まるめ)		式	1			
合計						
単価						円／日

４次単価表

単価使用年月	2026.07
歩掛適用年月	2026.07
労務調整係数	1.000-00000　0.0　0

単　30号	鉄筋工 加工	SD345 D13,標準	単位	t	単位数量	1	単価	

名称・規格	条件	単位	数量	単価	金額	摘要
土木一般世話役		人	0.2			
鉄筋工		人	2.3			
普通作業員		人	0.2			
ﾗﾌﾃﾚｰﾝｸﾚｰﾝ[油圧伸縮ｼﾞﾌﾞ型] 最大吊上能力25t吊		日	0.04			
鉄筋ｺﾝｸﾘｰﾄ用棒鋼 SD345 D13		t	1.03			
諸雑費(率+まるめ)		式	1			
合計						
単価						円／t

４次単価表

単価使用年月	2026.07
歩掛適用年月	2026.07
労務調整係数	1.000-00000　0.0　0

単　31号	鉄筋工 組立	一般構造物,SD345 D13,標準	単位	t	単位数量	1	単価	

名称・規格	条件	単位	数量	単価	金額	摘要
土木一般世話役		人	0.5			
鉄筋工		人	3.5			
普通作業員		人	0.3			
ﾗﾌﾃﾚｰﾝｸﾚｰﾝ[油圧伸縮ｼﾞﾌﾞ型] 最大吊上能力25t吊		日	0.11			
諸雑費(率+まるめ)		式	1			
合計						
単価						円／t

４次単価表

単価使用年月	2026.07
歩掛適用年月	2026.07
労務調整係数	1.000-00000　0.0　0

単　32号	鉄筋工 組立	差筋および杭頭処理,SD345 D13	単位	t	単位数量	1	単価	

名称・規格	条件	単位	数量	単価	金額	摘要
土木一般世話役		人	0.5			
鉄筋工		人	3.3			
普通作業員		人	0.3			
諸雑費(率+まるめ)		式	1			
合計						
単価						円／t

４次単価表

単価使用年月	2026.07
歩掛適用年月	2026.07
労務調整係数	1.000-00000　0.0　0

単　33号	鉄筋工 加工	SD345 D13,標準	単位	t	単位数量	1	単価	

名称・規格	条件	単位	数量	単価	金額	摘要
土木一般世話役		人	0.2			
鉄筋工		人	2.3			
普通作業員		人	0.2			
ﾗﾌﾃﾚｰﾝｸﾚｰﾝ[油圧伸縮ｼﾞﾌﾞ型] 最大吊上能力25t吊		日	0.04			
鉄筋ｺﾝｸﾘｰﾄ用棒鋼 SD345 D13		t	1.03			
諸雑費(率+まるめ)		式	1			
合計						
単価						円／t

機労材集計リスト（機械）

工事名	Ｒ８徳土　小松島佐那河内線　徳・八多　道路改良工事（３）					
単価コード	名　称	規　格	単位	数量	金額	摘要
L001010004	ﾊﾞｯｸﾎｳ(ｸﾛｰﾗ)[標準･ｸﾚｰﾝ機能付き]	ﾊﾞｹｯﾄ容量0.8m3 吊能力2.9t吊	日	0.606	6,915	
L001010007	ﾊﾞｯｸﾎｳ(ｸﾛｰﾗ)[標準]	ﾊﾞｹｯﾄ容量0.8m3	日	1.081	11,018	
L001070011	振動ﾛｰﾗ(舗装用)[搭乗･ｺﾝﾊﾞｲﾝﾄﾞ式]	運転質量3～4t	日	0.027	112	
L001130006	ﾗﾌﾃﾚｰﾝｸﾚｰﾝ[油圧伸縮ｼﾞﾌﾞ型]	最大吊上能力25t吊	日	0.009	503	
L001180001	ﾀﾝﾊﾟ及びﾗﾝﾏ	質量 通称60～80kg級	日	2.05	1,332	
M000201100	小型ﾊﾞｯｸﾎｳ(ｸﾛｰﾗ)後方超小旋回･超低騒音型	排出ｶﾞｽ対策型(第3次基準) ﾊﾞｹｯﾄ容量0.09m3	供用日	0.027	152	
M000202123	ﾊﾞｯｸﾎｳ(ｸﾛｰﾗ型)[後方超小旋回･超低騒音型]	排出ｶﾞｽ対策型(2014年規制)ﾊﾞｹｯﾄ容量0.45m3	供用日	0.768	14,970	
M000202128	ﾊﾞｯｸﾎｳ(ｸﾛｰﾗ)後方超小旋回･超低騒音･ｸﾚｰﾝ付	排ｶﾞｽ対策2014年ﾊﾞｹｯﾄ容量0.45m3吊能力2.9t	供用日	2.989	67,167	
M000301005	ﾀﾞﾝﾌﾟﾄﾗｯｸ[ｵﾝﾛｰﾄﾞ･ﾃﾞｨｰｾﾞﾙ]	通称10t積級	供用日	2.939	71,500	
	合計額				173,669	

見積単価一覧表

工事名	R8徳土　小松島佐那河内線　徳・八多　道路改良工事(3)			
名称	規格	単位	単価	備考
処分費	残土	m3	1,800	L=22.5km

(レベル1)　工事区分
道路改良

数量総括表

(レベル2) 工　種	(レベル3) 種　別	(レベル4) 細　別	(レベル5) 規　格	単位	数　量	備　考
道路土工						
	残土			m3	50	
擁壁工	作業土工	床掘B	土砂	m3	110	
		埋戻D	最大埋戻幅:W＜1.0m	m3	30	
		基面整正		m2	48	
	場所打擁壁工(1)	重力式擁壁	平均H=1.22m	m	54.3	1号重力式擁壁
	(1.0式当たり数量)	ｺﾝｸﾘｰﾄ	σck=18N/mm2	m3	35	(NO.38+17.0～ NO.41+12.3)
		基礎材　有、目地材　有、水抜ﾊﾟｲﾌﾟ(吸出防止材点在設置)　有				
排水構造物工	作業土工					
		埋戻D	最大埋戻幅:W＜1.0m	m3	20	
		基面整正		m2	20	
	場所打水路工	現場打水路		m	54.3	1号L型水路 (無筋構造)
	(1.0式当たり数量)	ｺﾝｸﾘｰﾄ	σck=18N/mm2	m3	12	
		型枠	小型	m2	82	
		基礎材	RC-40　t=15cm	m2	52	
坂路工	9号坂路工	坂路擁壁				
		重力式擁壁	左側,平均H=1.163m,L=0.9m	m3	1	
		重力式擁壁	右側,平均H=1.163m,L=0.9m	m3	1	
		坂路舗装				
		表層	コンクリート(σck=18N/mm2) t=10cm	m2	2	
		路盤	RC-40,t=10cm	m2	2	
		2号床版工				
		コンクリート	σck=18N/mm2	m3	0.6	
		型枠	鉄筋	m2	4	
		支保工		空m3	2	

(レベル1)　工事区分
道路改良

数 量 総 括 表

(レベル2) 工　種	(レベル3) 種　別	(レベル4) 細　別	(レベル5) 規　格	単位	数　量	備　考
		鉄筋	SD345　D13	t	0.03	
		差筋	SD345　D13	t	0.002	
	10号坂路工	坂路擁壁				
		重力式擁壁	左側,平均H=0.600m,L=1.4m	m3	1	
		重力式擁壁	右側,平均H=0.600m,L=1.4m	m3	1	
		坂路舗装				
		表層	コンクリート(σck=18N/mm2) t=10cm	m2	2	
		路盤	RC-40,t=10cm	m2	2	
	11号坂路工	坂路擁壁				
		重力式擁壁	左側,平均H=0.785m,L=1.3m	m3	1	
		重力式擁壁	右側,平均H=1.185m,L=1.3m	m3	1	
		2号床版工				
		コンクリート	σck=18N/mm2	m3	0.6	
		型枠	鉄筋	m2	4	
		支保工		空m3	2	
		鉄筋	SD345　D13	t	0.03	
		差筋	SD345　D13	t	0.002	
	12号坂路工	坂路擁壁				
		重力式擁壁	左側,平均H=0.699m,L=2.7m	m3	1	
		坂路舗装				
		表層	コンクリート(σck=18N/mm2) t=10cm	m2	2	
		路盤	RC-40,t=10cm	m2	2	

床 掘 残 土 総 括 表

種 別	土 質	f (変化率)	床 掘		埋 戻		備 考
			N	C	N	C	
擁壁工	土砂	0.90	110.8	100		34	
小計			0	100		34.4	
排水構造物工	土砂	0.90	0	0		16	0/0=1.00 , 15.7×1.00=15.7
小計			0	0		16	
合計				100		50	
	土砂			100		50	

【床掘残土】
(締固め後土量)

土砂　100 － 50　50

計　50（残土）

第　　号 計算書		擁　　壁　　工　　計　　算　　書			
名　　称	規　　格	算　　式	単位	小 計	合 計
【擁壁工作業土工集計表】					
床　　掘　　B	土砂	110.8	m3	110.8	110.8
埋　　戻　　D	最大幅＜1.0m	34.4	m3	34.4	34.4
基 面 整 正		47.9	m2	47.9	47.9

1号重力式擁壁（作業土工） 数量計算書

測点	距離 m	床掘 B 単位：m3			埋戻 (W<1.0m) 単位：m3			基面整正 単位：m2			摘要
		断面	平均	数量	断面	平均	数量	断面	平均	数量	
No. 38 + 16.98		2.4			0.7			0.9			NO.39参照
No. 39	3.02	2.4	2.40	7.2	0.7	0.70	2.1	0.9	0.90	2.7	
No. 39 + 10.00	9.80	2.3	2.35	23.0	0.7	0.70	6.7	0.9	0.90	8.8	
No. 40	9.80	2.0	2.15	21.1	0.6	0.65	6.3	0.9	0.90	8.8	
No. 41	19.60	1.9	1.95	38.2	0.6	0.60	12.0	0.9	0.90	17.6	
+ 8.00	7.80	1.7	1.80	14.0	0.6	0.60	4.7	0.8	0.85	6.6	
+ 12.30	4.30	1.7	1.70	7.3	0.6	0.60	2.6	0.8	0.80	3.4	NO.41+8.0参照
小計	54.32			110.8			34.4			47.9	
合計	54.32			110.8			34.4			47.9	

第　号 計算書	擁　壁　工　計　算　書		単位：m
名　称	位　置	延　長	摘　要
1号重力式擁壁			
	No.38　+ 17.0 付近 ～ No. 41　+ 12.3　付近	54.3	
	合　計	54.3	

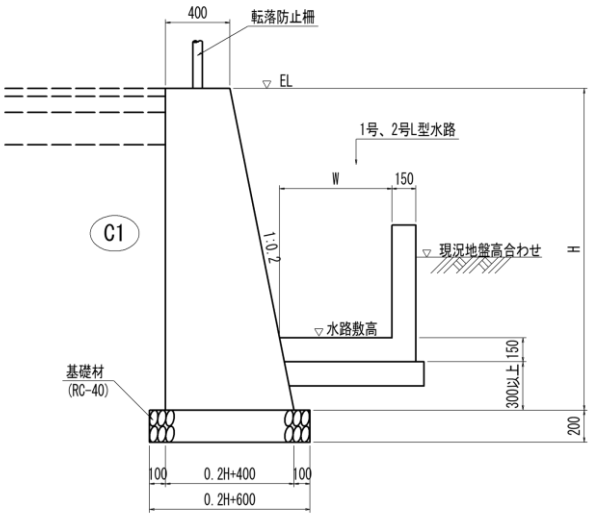

名　称	規　格	算　式	単位	小　計	合　計
1号重力式擁壁	(1.0式当たり)				
(NO.38+17.0～NO.41+12.3)		平均H=134.57/54.3/2.020=1.23m			
コンクリート	σck=18N/mm2	断面計算書より	m3		35.00
型　枠	無筋	断面計算書より	m2		135.00
基　礎　材	RC-40 t=20cm	断面計算書より	m2		46.00
	(1.0m当たり)				
コンクリート		(0.400+0.2H+0.400)*H/2 = 0.1H^2+0.400*H			
型　枠		H+H*√(1+0.2^2) = 2.020H			
基　礎　材		0.2H+0.600			

1 号 重 力 式 擁 壁 数 量 計 算 書

測 点	距離 m	コンクリート 単位：m3 算式：0.1*H^2+0.400*H			型 枠 単位：m2 算式：2.020*H			基 礎 材 単位：m2 算式：0.2*H+0.600			摘 要
		断 面	平 均	数 量	断 面	平 均	数 量	断 面	平 均	数 量	
No. 38 + 16.98		0.62			2.42			0.84			
No. 39	3.02	0.66	0.640	1.93	2.53	2.475	7.47	0.85	0.845	2.55	H=1.250m
+ 10.00	9.80	0.66	0.660	6.47	2.53	2.530	24.79	0.85	0.850	8.33	H=1.250m
No. 40	9.80	0.66	0.660	6.47	2.53	2.530	24.79	0.85	0.850	8.33	H=1.250m
+ 10.00	9.80	0.66	0.660	6.47	2.53	2.530	24.79	0.85	0.850	8.33	H=1.250m
No. 41	9.80	0.62	0.640	6.27	2.42	2.475	24.26	0.84	0.845	8.28	H=1.200m
+ 8.00	7.80	0.59	0.605	4.72	2.32	2.370	18.49	0.83	0.835	6.51	H=1.150m
+ 10.00	2.00	0.59	0.590	1.18	2.32	2.320	4.64	0.83	0.830	1.66	H=1.150m
+ 12.30	2.30	0.59	0.590	1.36	2.32	2.320	5.34	0.83	0.830	1.91	H=1.150m
合計	54.32			34.86			134.57			45.90	

◆排水構造物工　作業土工集計表

名称	単位	3号U型側溝(B300×H300)	1号 L型水路	台付側溝	1号 U型側溝	2号 U型側溝	自由勾配側溝				小計
床 掘 B	m3										0.0
埋戻(1.0m<W1<4.0m)	m3										0.0
埋　戻 (W<1.0m)	m3		15.7								15.7
基 面 整 正	m2		21.6								21.6

名称	単位	横断管渠 D300	横断管渠 D400	横断管渠 D500	横断管渠 D600						小計
床 掘 B	m3										0.0
埋戻(1.0m<W1<4.0m)	m3										0.0
埋　戻 (W<1.0m)	m3										0.0
基 面 整 正	m2										0.0

名称	単位	1号 集水桝	2号 集水桝	3号 集水桝	4号 集水桝	5号 集水桝	6号 集水桝	7号 集水桝	8号 集水桝	9号 集水桝	小計	合計
床 掘 B	m3										0.0	0.0
埋戻(1.0m<W1<4.0m)	m3										0.0	0.0
埋　戻 (W<1.0m)	m3										0.0	15.7
基 面 整 正	m2										0.0	21.6

1 号 L 型 水 路 (作 業 土 工) 数 量 計 算 書

測　点	距離 m	埋　戻 (W<1.0m) 単位：m3			基 面 整 正 単位：m2						摘 要
		断 面	平 均	数 量	断 面	平 均	数 量	断 面	平 均	数 量	
No. 38 + 17.0		0.5			0.4						NO.39参照
No. 39	3.0	0.5	0.50	1.5	0.4	0.40	1.2				
+ 10.0	9.8	0.3	0.40	3.9	0.4	0.40	3.9				
No. 40	9.8	0.3	0.30	2.9	0.4	0.40	3.9				
No. 41	19.6	0.2	0.25	4.9	0.4	0.40	7.8				
+ 8.0	7.8	0.2	0.20	1.6	0.4	0.40	3.1				
+ 12.3	4.3	0.2	0.20	0.9	0.4	0.40	1.7				NO.41+8.0参照
小計	54.3			15.7			21.6				
合計	54.3			15.7			21.6				

第　　号 計算書	排　水　構　造　物　工　計　算　書	単位：m	
名　称	位　　置	延　長	摘　要
1号L型水路			
（無筋構造）			
	No.38　＋ 17.0 付近 ～ No. 41　＋ 12.3　付近	54.3	
	合　計	54.3	

（h≦750：無筋構造）

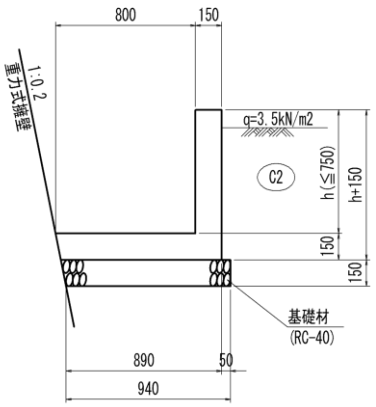

名　　称	規　　格	算　　式	単位	小　計	合　計
1号L型水路	(1.0式当たり)				
（無筋構造）					
コンクリート	σck=18N/mm2	断面計算書より	m3		12.49
型　　枠	小型	断面計算書より	m2		81.63
基　礎　材	RC-40　t=15cm	0.955*54.3	m2		51.86
	(1.0m当たり)				
コンクリート		0.800*0.150+(h+0.150)*0.150　=　0.150h+0.140			
型　　枠		h+h+0.150　=　2h+0.150*2	m2		
基　礎　剤			m2		0.955

1 号 L 型 水 路 (無 筋 構 造) 数 量 計 算 書

測　点	距 離	コンクリート 単位：m3			型　枠 単位：m2						摘 要
		算式：0.150*h+0.140			算式：2*h+0.150*2						
	m	断 面	平 均	数 量	断 面	平 均	数 量	－	平 均	数 量	
No. 38 + 16.98		0.23			1.54						h=0.618m
+ 19.98	3.00	0.23	0.230	0.69	1.55	1.545	4.64				h=0.627m
+ 19.98	0.00	0.23	0.230	0.00	1.50	1.525	0.00				h=0.600m
No. 39	0.02	0.23	0.230	0.00	1.50	1.500	0.03				h=0.600m
No. 40	19.60	0.23	0.230	4.51	1.50	1.500	29.40				h=0.600m
+ 7.02	7.02	0.23	0.230	1.61	1.50	1.500	10.53				h=0.600m
+ 7.02	0.00	0.23	0.230	0.00	1.52	1.510	0.00				h=0.612m
+ 10.00	2.78	0.23	0.230	0.64	1.49	1.505	4.18				h=0.594m
+ 10.22	0.22	0.23	0.230	0.05	1.49	1.490	0.33				h=0.593m
+ 10.22	0.00	0.23	0.230	0.00	1.50	1.495	0.00				h=0.600m
No. 41	9.58	0.23	0.230	2.20	1.50	1.500	14.37				h=0.600m
+ 8.00	7.80	0.23	0.230	1.79	1.50	1.500	11.70				h=0.600m
+ 12.30	4.30	0.23	0.230	0.99	1.50	1.500	6.45				h=0.600m
小計	54.32			12.49			81.63				

第　号 計算書	9　号　坂　路　工　計　算　書		単位：m
名　称	位　置	延　長	摘　要
9 号 坂 路	No.38　+ 18.4　付近	0.9	(左)
		0.9	(右)

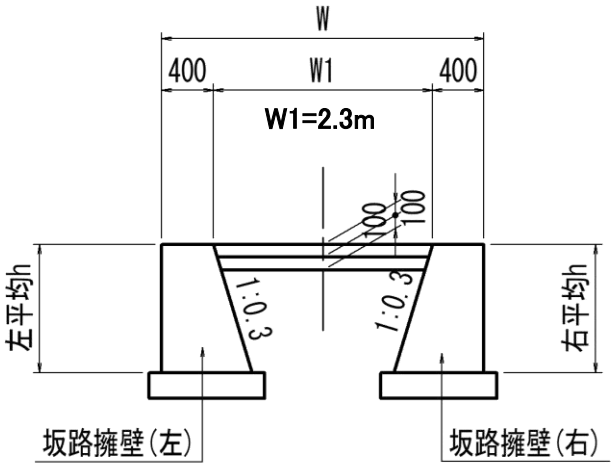

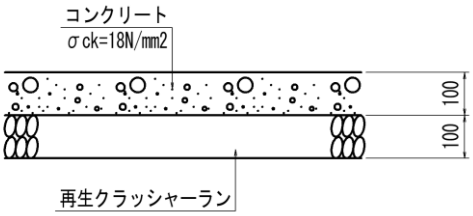

名　称	規　格	算　式	単位	小 計	合 計
9 号 坂 路	(1.0式当たり)				
(左側擁壁)					
平　均　高			m	1.163	
コンクリート	σck=18N/mm2	(0.400+0.400+1.163*0.3)/2*1.163*0.850	m3		0.57
型　　枠	無筋	(1.163+1.163*√(1+0.3^2))*0.850	m2		2.02
基　礎　材	RC-40 t=20cm	(0.400+1.163*0.3+0.200)*0.850	m2		0.81
(右側擁壁)					
平　均　高			m	1.163	
コンクリート	σck=18N/mm2	(0.400+0.400+1.163*0.3)/2*1.163*0.850	m3		0.57
型　　枠	無筋	(1.163+1.163*√(1+0.3^2))*0.850	m2		2.02
基　礎　材	RC-40 t=20cm	(0.400+1.163*0.3+0.200)*0.850	m2		0.81
(坂路舗装)					
表　　層	t=10cm	2.30*0.850	m2		1.96
路　　盤	t=10cm	2.30*0.850	m2		1.96
(床版工)					
2 号 床 版 工	t=15cm,W=3.0m		枚		1.00

第　号 計算書	10　号　坂　路　工　計　算　書		単位：m
名　称	位　置	延　長	摘　要
10 号 坂 路	No.38　+ 18.4　付近	1.4	(左)
		1.4	(右)

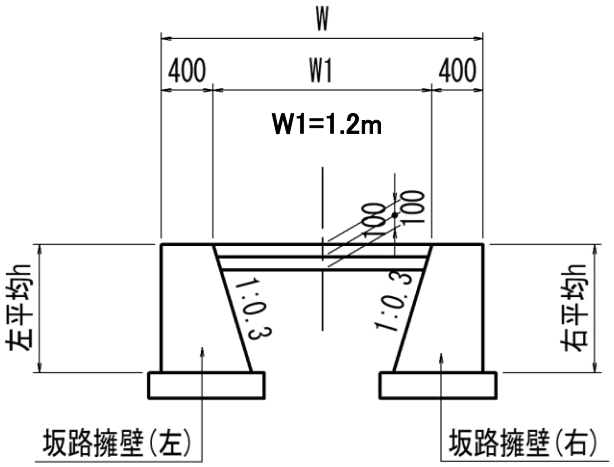

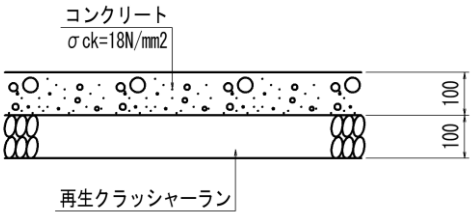

名　称	規　格	算　式	単位	小 計	合 計
10 号 坂 路	(1.0式当たり)				
(左側擁壁)					
平　均　高			m	0.600	
コンクリート	σck=18N/mm2	(0.400+0.400+0.600*0.3)/2*0.600*1.350	m3		0.40
型　　枠	無筋	(0.600+0.600*√(1+0.3^2))*1.350	m2		1.66
基　礎　材	RC-40 t=20cm	(0.400+0.600*0.3+0.200)*1.350	m2		1.05
(右側擁壁)					
平　均　高			m	0.600	
コンクリート	σck=18N/mm2	(0.400+0.400+0.600*0.3)/2*0.600*1.350	m3		0.40
型　　枠	無筋	(0.600+0.600*√(1+0.3^2))*1.350	m2		1.66
基　礎　材	RC-40 t=20cm	(0.400+0.600*0.3+0.200)*1.350	m2		1.05
(坂路舗装)					
表　　層	t=10cm	1.20*1.350	m2		1.62
路　　盤	t=10cm	1.20*1.350	m2		1.62

第　　号 計算書	11　号　坂　路　工　計　算　書		単位：m
名　称	位　　置	延　長	摘　要
11 号 坂 路	No.40　+ 7.9　付近	1.3	(左)
		1.3	(右)

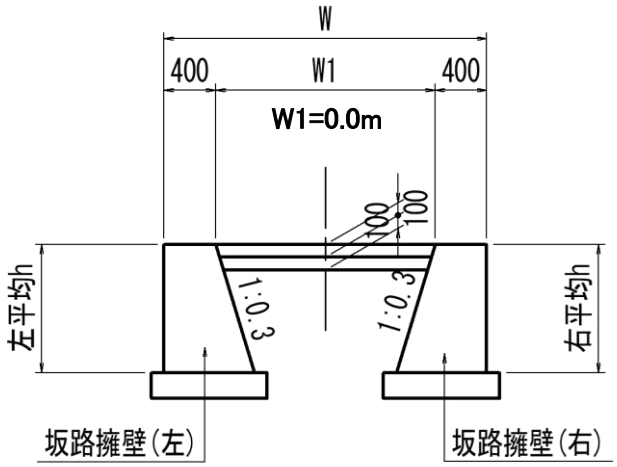

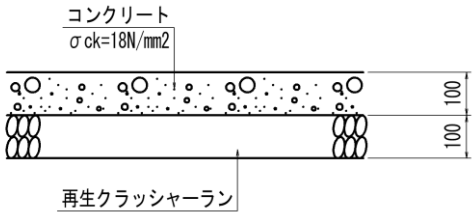

名　　称	規　　格	算　　式	単位	小　計	合　計
11 号 坂 路	(1.0式当たり)				
(左側擁壁)					
平　均　高			m	0.785	
コンクリート	σck=18N/mm2	(0.400+0.400+0.785*0.3)/2*0.785*1.300	m3		0.53
型　　枠	無筋	(0.785+0.785*√(1+0.3^2))*1.300	m2		2.09
基　礎　材	RC-40 t=20cm	(0.400+0.785*0.3+0.200)*1.300	m2		1.09
(右側擁壁)					
平　均　高			m	1.185	
コンクリート	σck=18N/mm2	(0.400+0.400+1.185*0.3)/2*1.185*1.300	m3		0.89
型　　枠	無筋	(1.185+1.185*√(1+0.3^2))*1.300	m2		3.15
基　礎　材	RC-40 t=20cm	(0.400+1.185*0.3+0.200)*1.300	m2		1.24
(坂路舗装)					
表　　層	t=10cm		m2		
路　　盤	t=10cm		m2		
(床版工)					
2 号 床 版 工	t=15cm,W=3.0m		枚		1.00

第　号 計算書	12　号　坂　路　工　計　算　書	単位：m	
名　称	位　置	延　長	摘　要
12 号 坂 路	No.40　+ 9.1　付近	2.7	(左)
		0.0	(右)

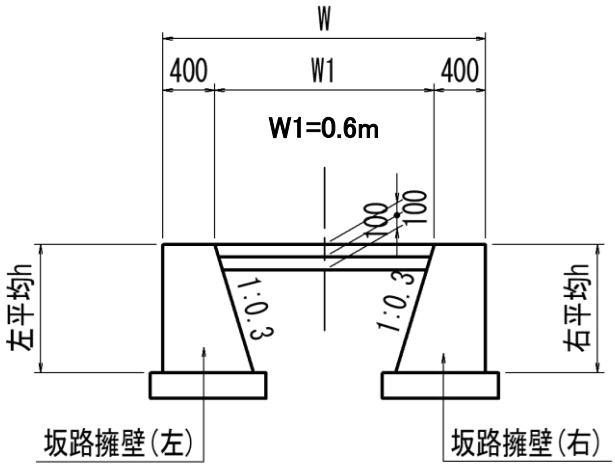

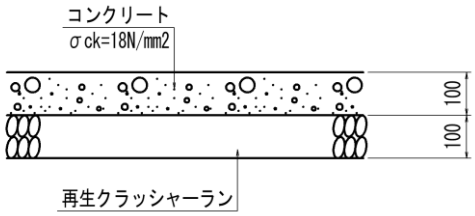

名　称	規　格	算　式	単位	小 計	合 計
12 号 坂 路	(1.0式当たり)				
(左側擁壁)					
平　均　高			m	0.699	
コンクリート	σck=18N/mm2	(0.400+0.400+0.699*0.3)/2*0.699*2.650	m3		0.94
型　　枠	無筋	(0.699+0.699*√(1+0.3^2))*2.650	m2		3.79
基　礎　材	RC-40 t=20cm	(0.400+0.699*0.3+0.200)*2.650	m2		2.15
(右側擁壁)					
平　均　高			m		
コンクリート	σck=18N/mm2		m3		
型　　枠	無筋		m2		
基　礎　材	RC-40 t=20cm		m2		
(坂路舗装)					
表　　層	t=10cm	0.60*2.650	m2		1.59
路　　盤	t=10cm	0.60*2.650	m2		1.59

第　　号 計算書	2　号　床　版　工　計　算　書		単位：箇所	
名　称	位　　置		箇 所	摘 要
2号床版工				
	9号坂路	付近	1.0	
	11号坂路	付近	1.0	
		合 計	2.0	

断面図

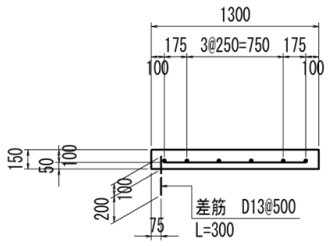

平面図

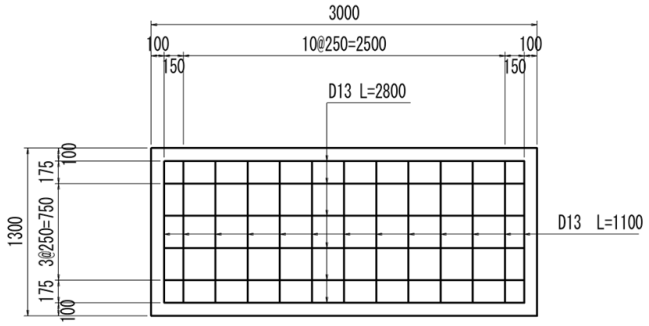

名　称	規　格	算　式	単位	小 計	合 計
2号床版工	(1.0箇所当たり)				
コンクリート	σck=18N/mm2	3.000*1.300*0.150	m3		0.59
型　　枠	鉄筋	(1.300*2+3.000*1)*0.150	m2	0.84	
		3.000*1.300-3.000*0.150*2	m2	3.00	3.84
支　保　工		(1.050+0.800)/2*(0.884+0.883)/2*3.000	空m3		2.45
		(3号坂路部で計算,側溝水路展開図参照)			
鉄　　筋	SD345 D13	0.995*(2.800*6+1.100*13)	kg		30.94
差　　筋	SD345 D13	0.995*3.000/0.500*0.300	kg		1.79

位置図

工事名：Ｒ８徳土　小松島佐那河内線　徳・八多　道路改良工事（３）

施工箇所：徳島市八多町三反地（第３分割）

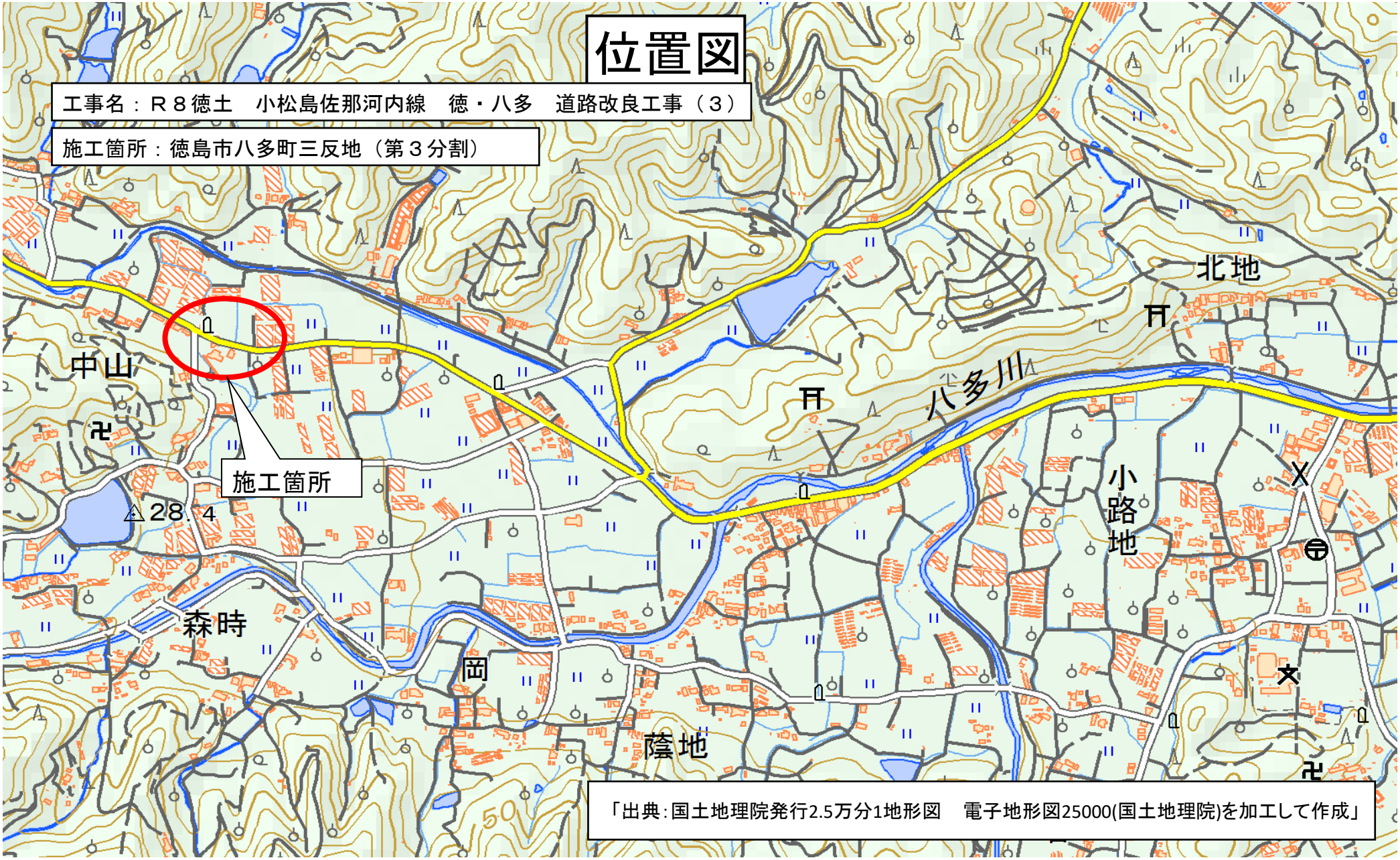

「出典：国土地理院発行2.5万分1地形図　電子地形図25000(国土地理院)を加工して作成」